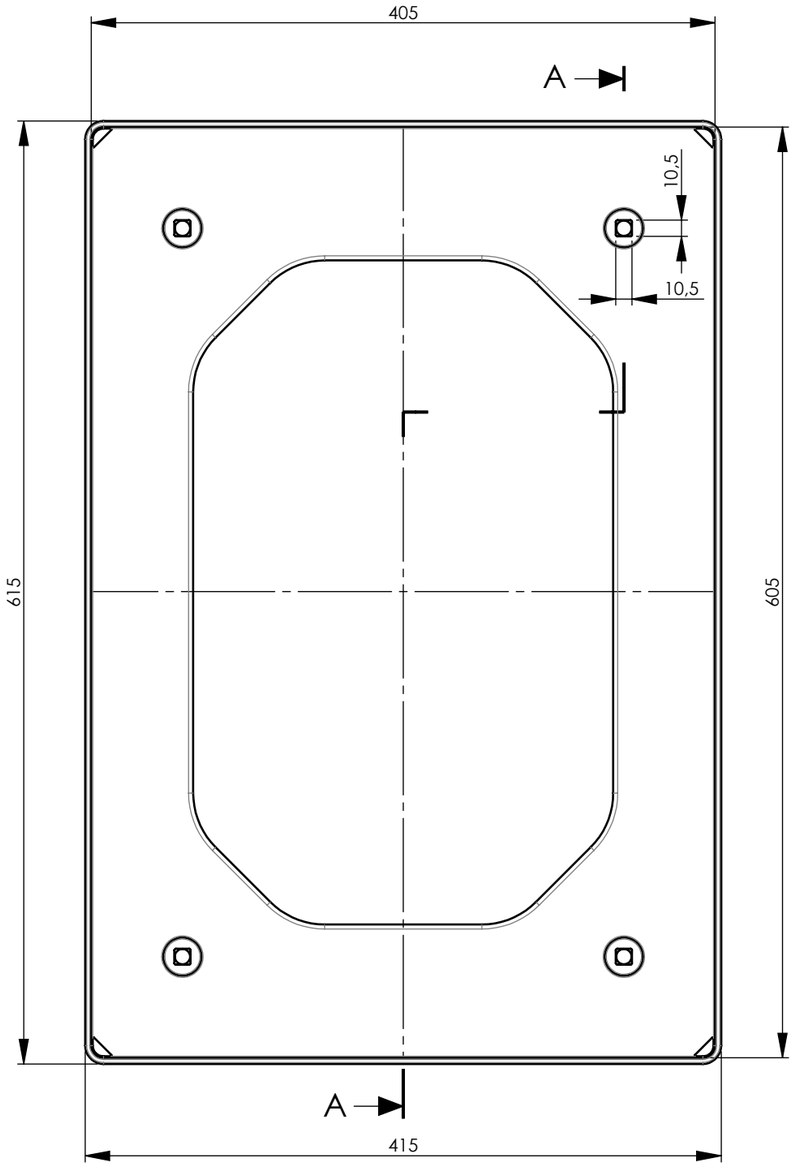
405
A
10,5
10,5
615
605
A
415

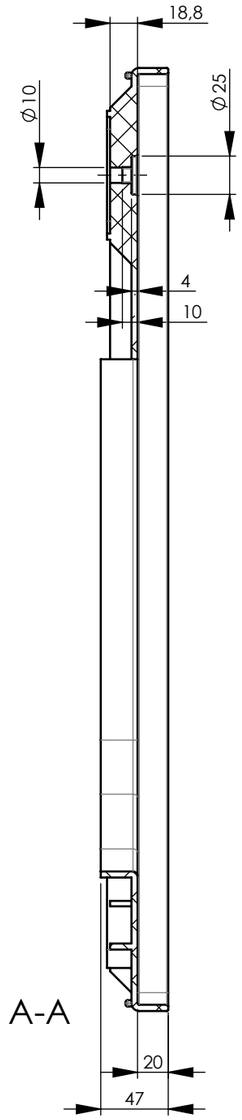
18,8
Ø10
Ø25
4
10
A-A
20
47

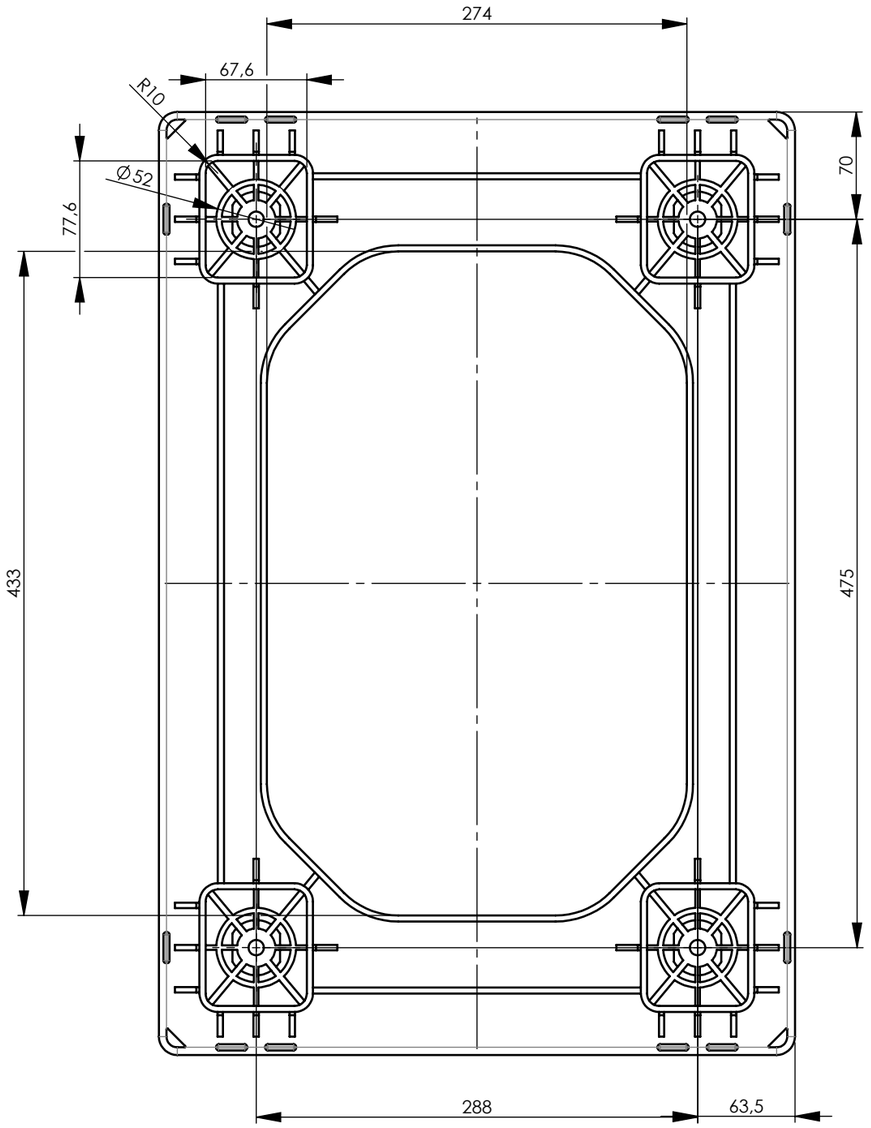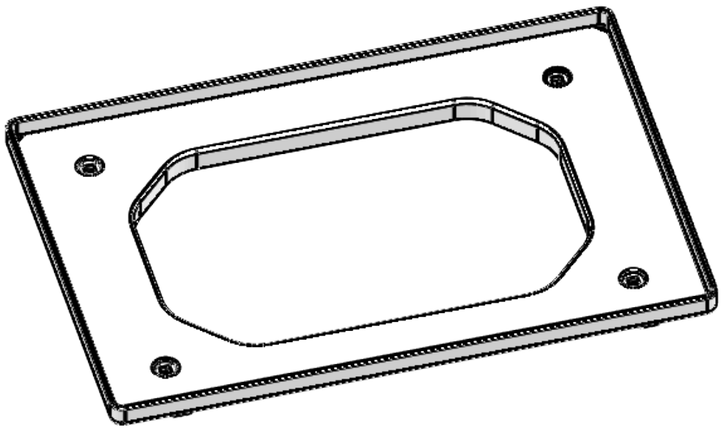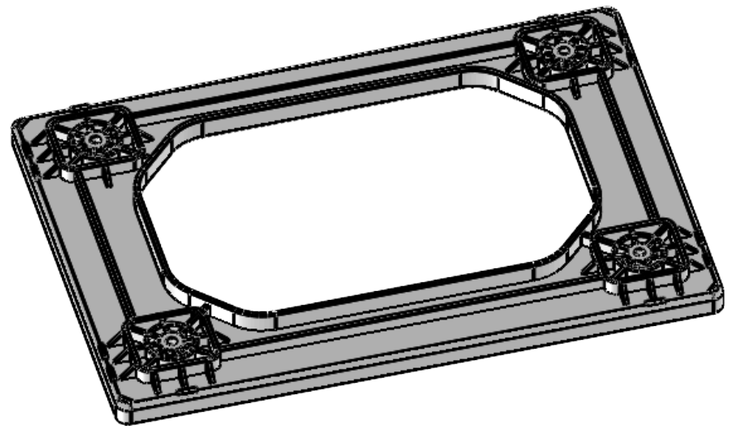
274
67,6
R10
Ø52
77,6
70
433
475
288
63,5